neoNOPPOパーツリスト04	neoNOPPO

neoNOPPOパーツリスト04	neoNOPPO	背もたれ

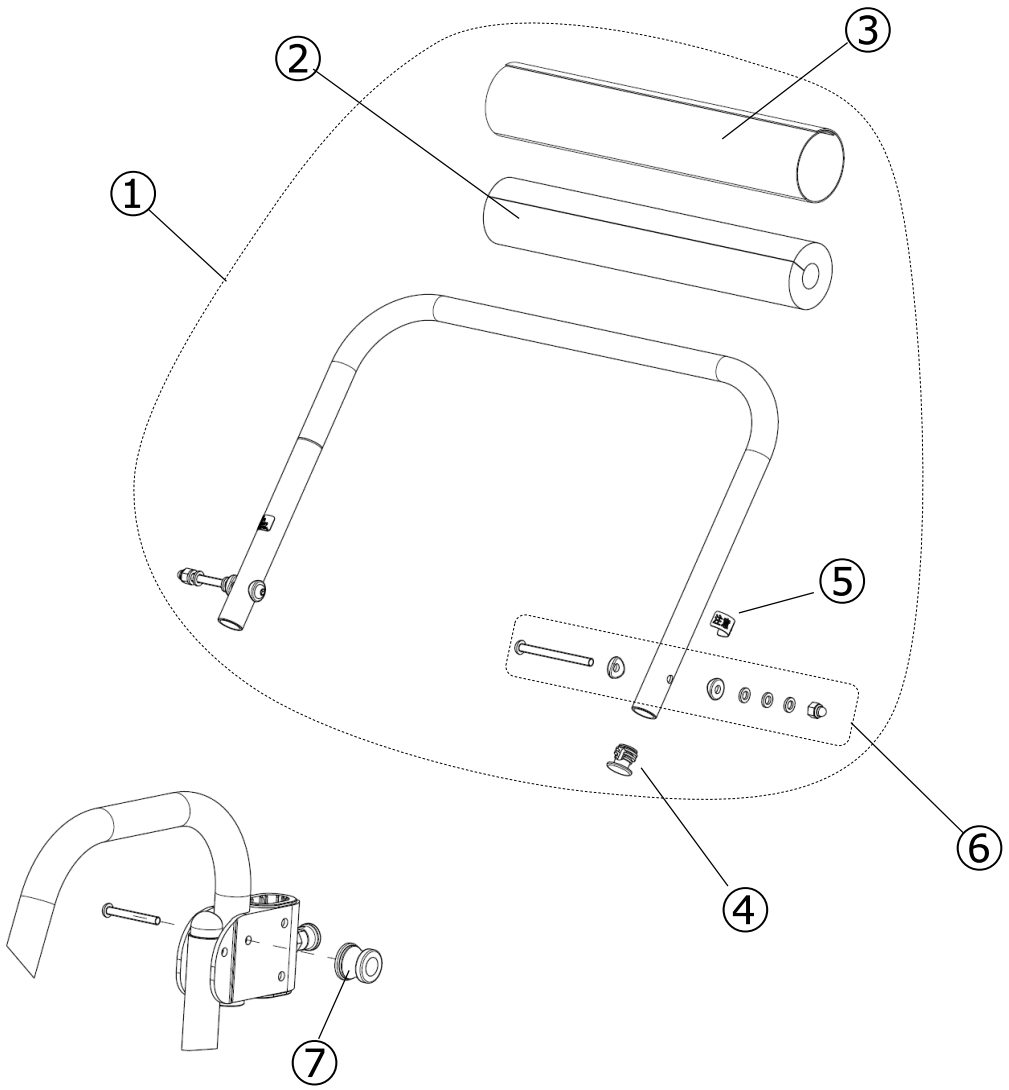

番号	品番	品名	注文単位	備考
1	AAF00-0300A	背もたれAssy	1 セット	
2	AAF00-0302P	背もたれクッション	1 個	
3	AAF00-0303P	クッションカバー	1 個	
4	IN01-3012P	エンドキャップ	1 個	
5	IN01-3101P	指はさみ注意シール	1 枚	
6	AAF00-0310A	背もたれ取付ネジセット	1 セット	
7	IN01-3013P	パイプ受け	1 個	

neoNOPPOパーツリスト04	neoNOPPO	座面

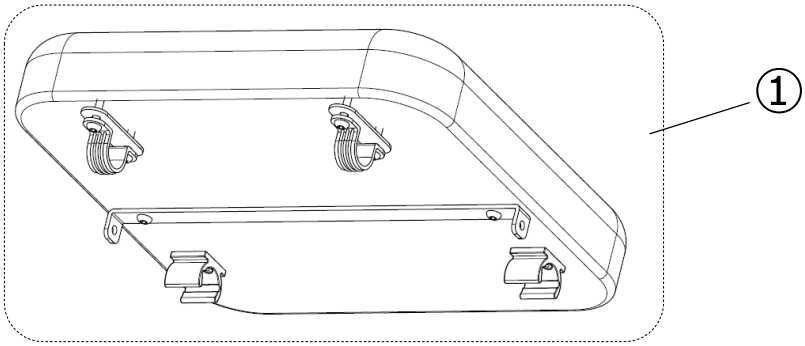

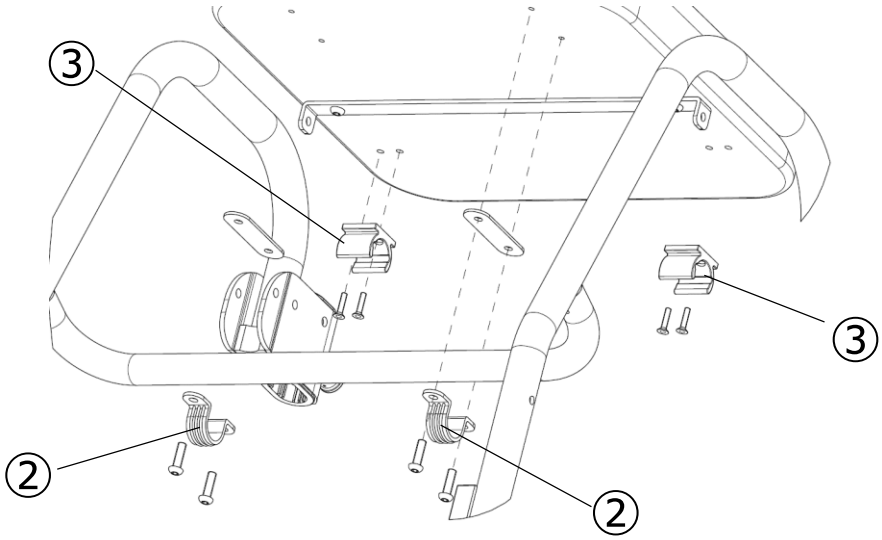

番号	品番	品名	注文単位	備考
1	IN01-2100A	座シートAssy	1 セット	
2	IN01-3003P	パイプクランプ	1 個	
3	IN01-3009P	パイプキャッチ	1 個	

neoNOPPOパーツリスト04	neoNOPPO	ハンドル

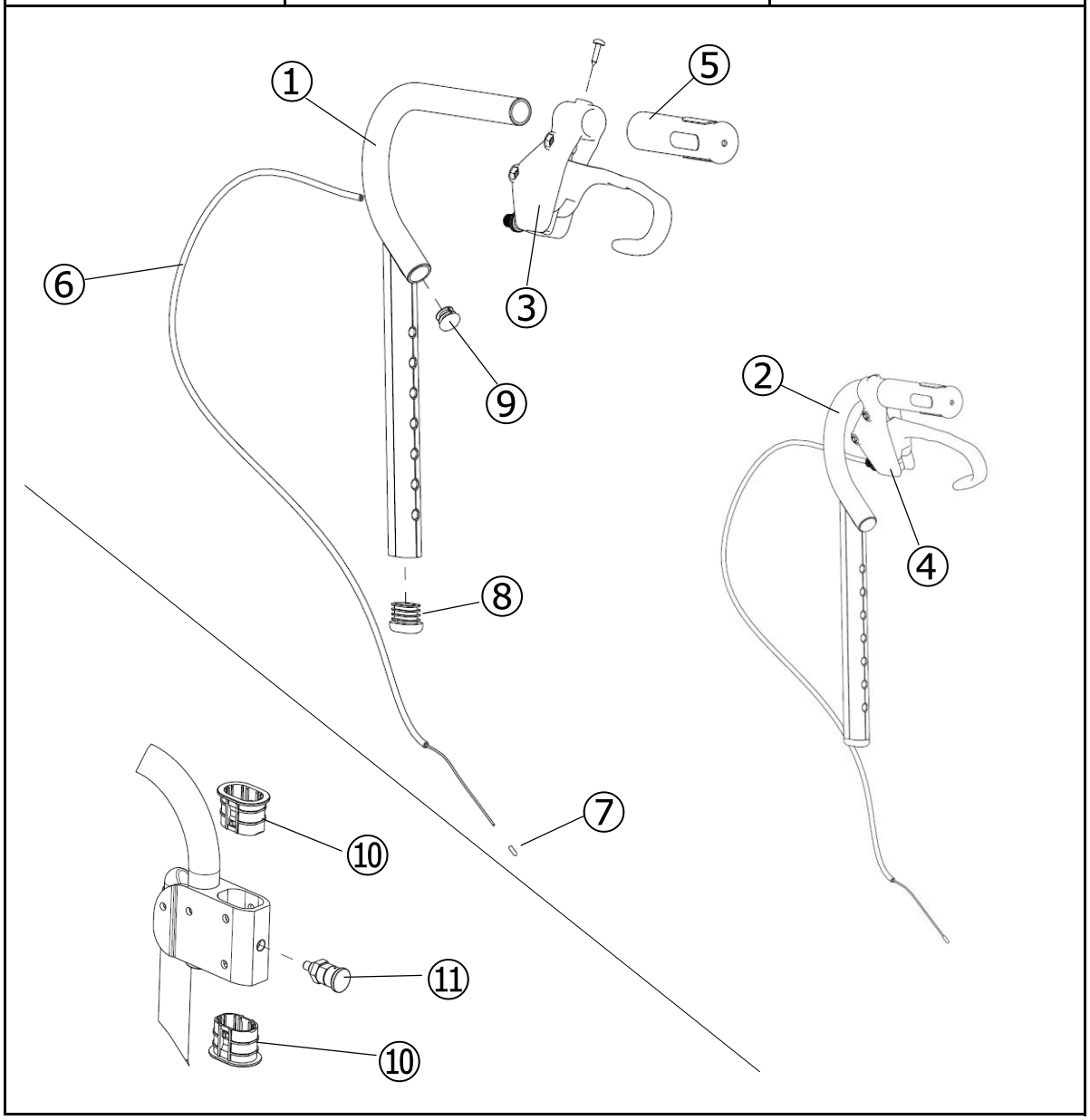

番号	品番	品名	注文単位	備考
1	AAE00-0500A	ハンドルフレーム、左	1 本	
2	AAE00-0510A	ハンドルフレーム、右	1 本	
3	IN01-1310A	ブレーキレバーAssy、左	1 セット	
4	IN01-1360A	ブレーキレバーAssy、右	1 セット	
5	SE01-0501P	グリップ	1 本	左右兼用
6	AAC00-0897P	ワイヤー	1 本	左右兼用・ワイヤーエンドキャップ付
7	AAF00-0802P	ワイヤーエンドキャップ	1 個	左右兼用
8	SE01-3003P	エンドキャップ	1 個	左右兼用 ・楕円キャップ
9	AAC00-0408P	エンドキャップ	1 個	左右兼用 ・円形キャップ
10	TP013-0479C	ガイドリング	1 個	左右、上下兼用
11	IN01-0550A	プランジャ	1 個	左右兼用

neoNOPPOパーツリスト04	neoNOPPO	ステー　左

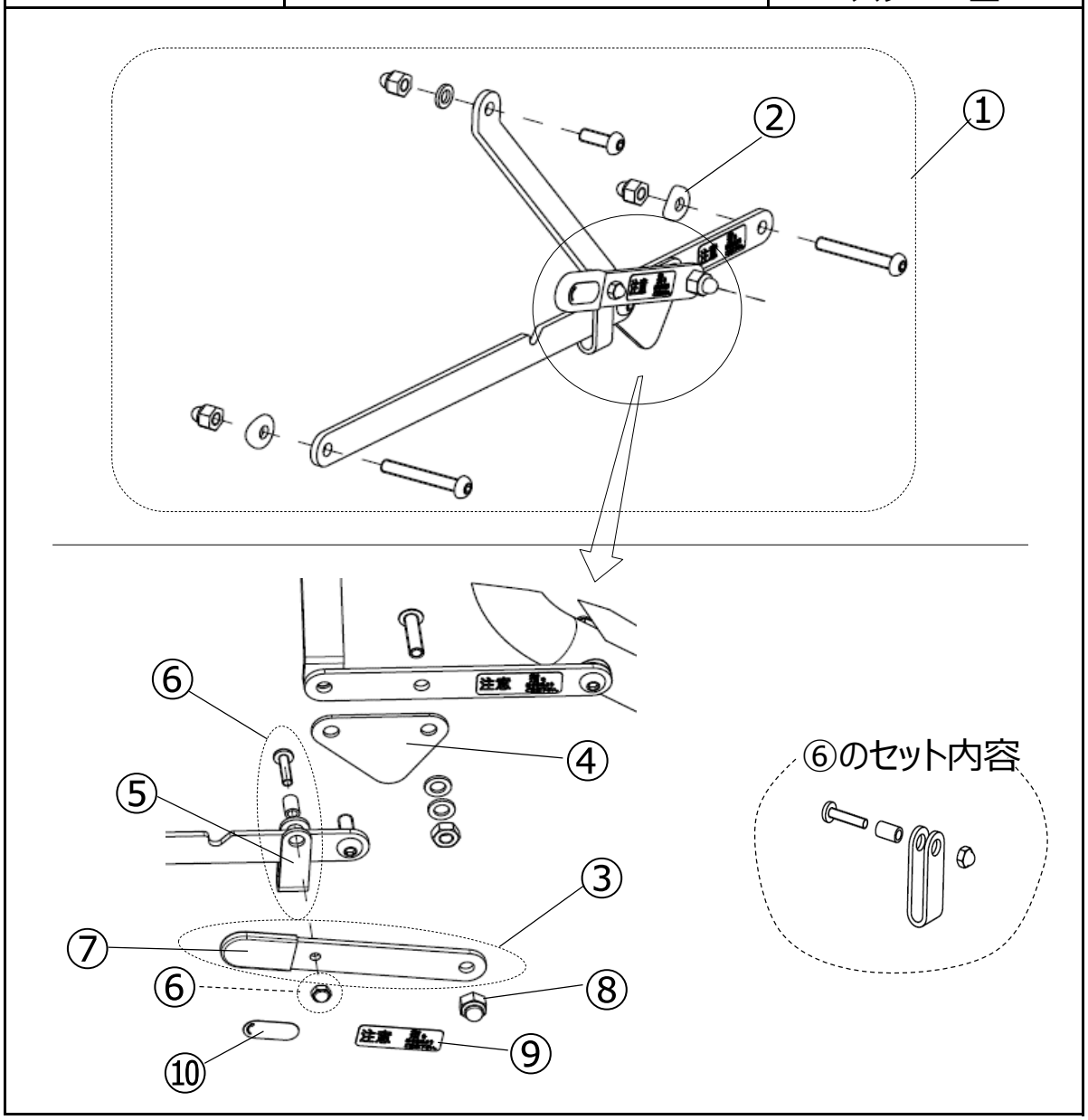

番号	品番	品名	注文単位	備考
1	AAF00-0700A	ステーセット　左	1 セット	
2	IN01-3010P	樹脂ワッシャ	1　個	
3	AAE00-S0002	ロック解除レバーセット	1 セット	シール付き
4	IN01-0705P	指はさみ防止プレート	1　個	
5	IN01-0706P	U字プレート	1　個	単品、U字プレートのみ
6	AAE00-S0003	U字プレートセット	1 セット	ネジ＋カラー＋袋ナットセット
7	IN01-3014M	キャップ(赤)	1　個	
8	SE01-3316P	ナイロン袋ナットM6	1　個	
9	IN01-3101P	指はさみ注意シール	1　枚	
10	IN01-3103P	ロック解除シール	1　枚	

neoNOPPOパーツリスト04	neoNOPPO	ステー　右

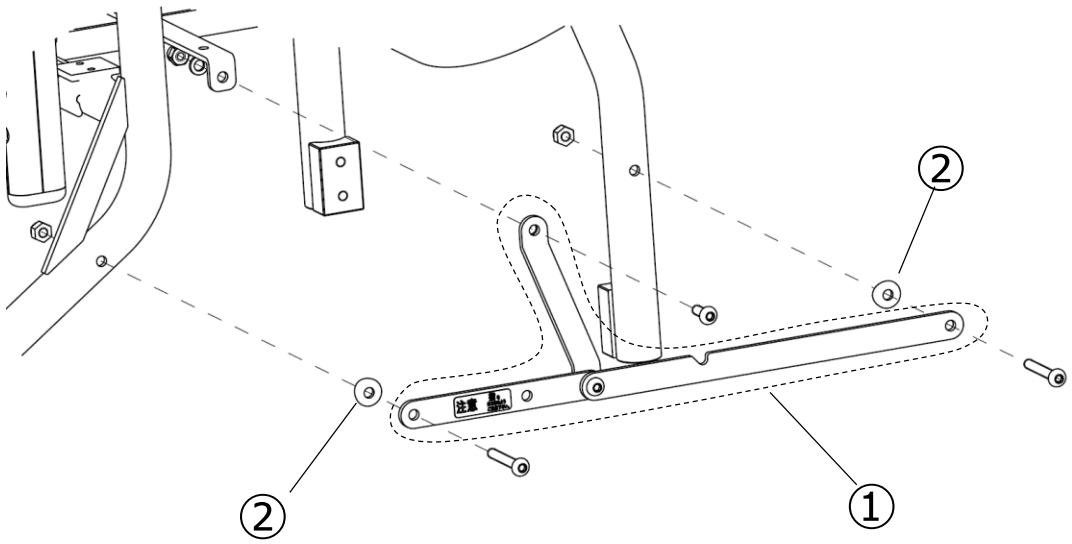

番号	品番	品名	注文単位	備考
1	AAF00-0750A	ステーセット　右	1 セット	
2	IN01-3010P	樹脂ワッシャ	1　個	

neoNOPPOパーツリスト04	neoNOPPO	足台

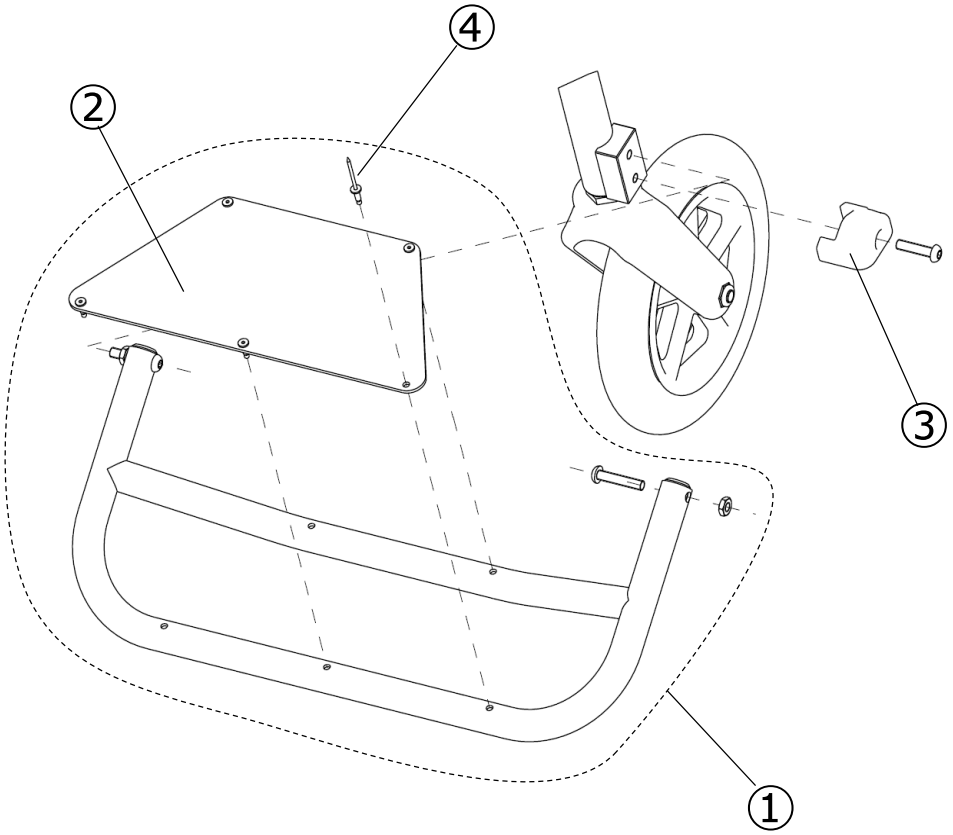

番号	品番	品名	注文単位	備考
1	AAE00-0400A	足台セット	1 セット	ボルト、ナット付
2	IN01-0404P	足台プレート	1 枚	取付用リベット別途必要
3	IN01-3011P	足台受け	1 個	取付ネジ付属
4	IN01-3701P	リベットφ3.2	1 個	取付専用工具が必要

neoNOPPOパーツリスト04	neoNOPPO	キャスター

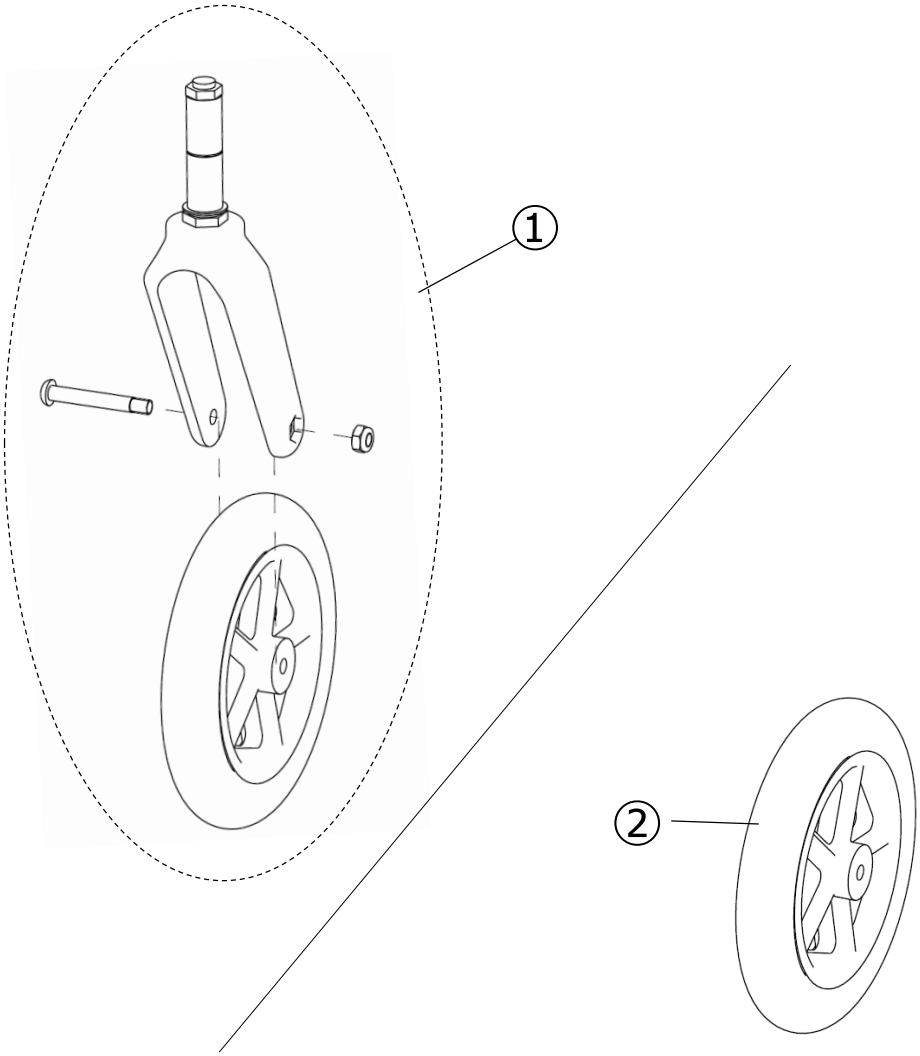

番号	品番	品名	注文単位	備考
1	AAF00-1100A	7inキャスターAssy	1 セット	左右兼用
2	AAF00-1110A	7inキャスタータイヤAssy	1 セット	左右兼用

neoNOPPOパーツリスト04	neoNOPPO	タイヤ，ブレーキ

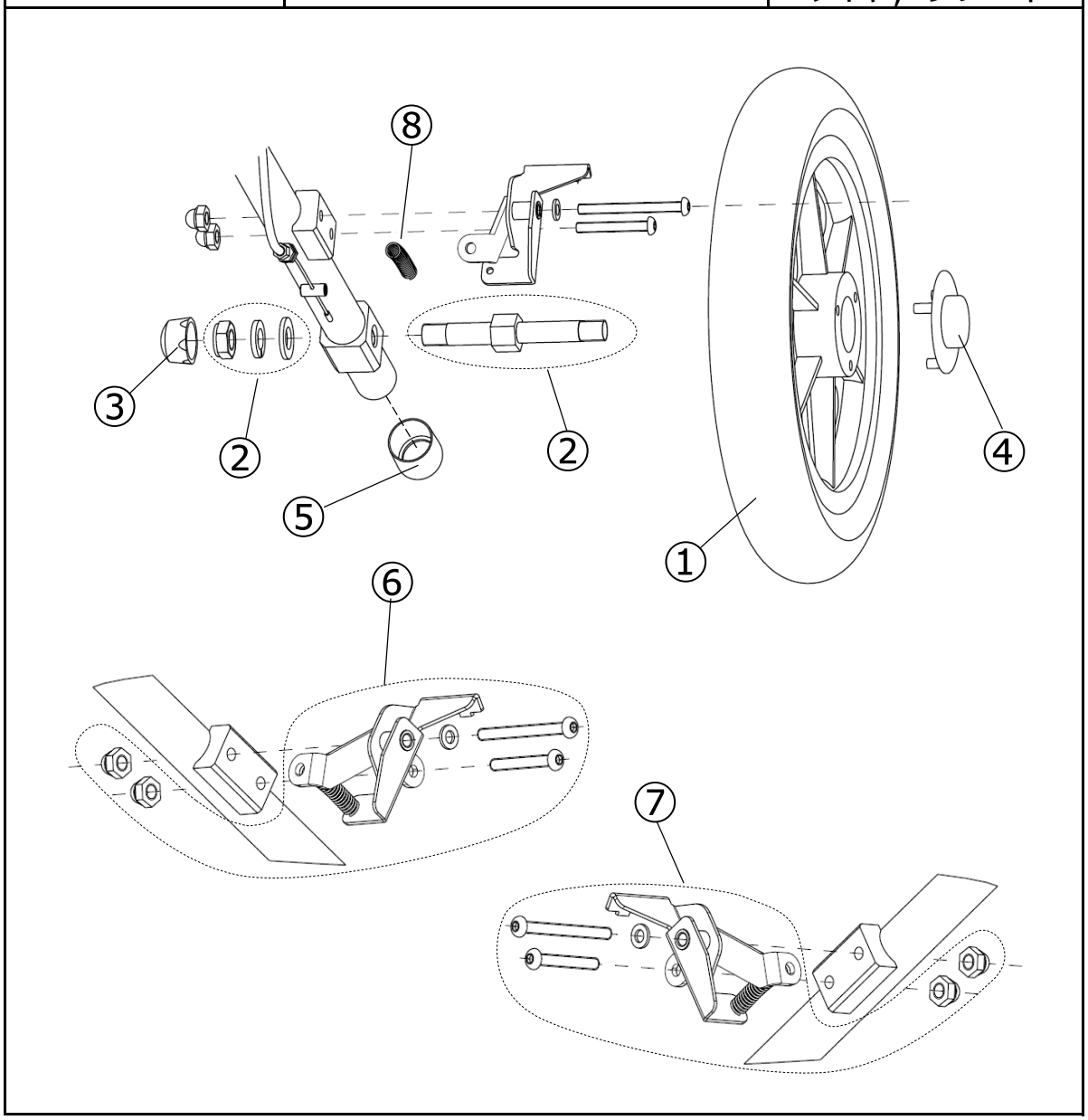

番号	品番	品名	注文単位	備考
1	AAF00-1200A	12in Pu黒タイヤAssy	1　本	左右兼用
2	SE01-1205P	車軸ボルト	1 セット	ワッシャ＋ナットセット
3	IN01-3006P	車軸キャップ	1　個	
4	SE01-1204P	ホイールキャップ	1　個	
5	IN01-3005P	エンドキャップ	1　個	本体フレーム用
6	AAF00-1650A	ブレーキセット　左	1 セット	
7	AAF00-1600A	ブレーキセット　右	1 セット	

neoNOPPOパーツリスト04	neoNOPPO	オプション

①

②

③

④

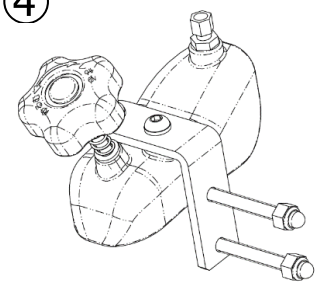

⑤

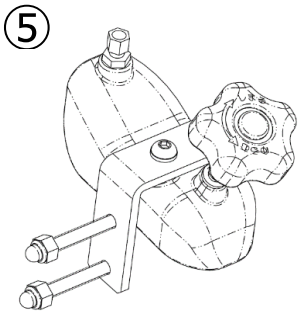

取り付けについて
車両販売時にご注文の場合は一式取り付けて出荷致します。
車両販売後のご注文の場合は車両を送付下さい。（送料別途）

番号	品番	品名	注文単位	備考
1	IN01-1414P	バンド	1　個	
2	IN01-3102P	100kgシール	1　枚	
3	IN01-3799P	塗料	1　個	100ml入り
4	AAF00-1700A	販売のみ：抵抗器一体型ブレーキセット　左	1 セット	販売のみ、取付費別途
		取付費込：抵抗器一体型ブレーキセット　左	1 セット	取付費込
5	AAF00-1750A	販売のみ：抵抗器一体型ブレーキセット　右	1 セット	販売のみ、取付費別途
		取付費込：抵抗器一体型ブレーキセット　右	1 セット	取付費込